HausFux
EINFACH. PERFEKT.

Drehrahmen mit Zargenrahmen

Ausführung: **FDZ1**

Fenster mit eng anliegenden Rolloführungsschienen
Montagevariante: nach außen öffnen

Artikelnummer: **16**

Bestellmaße:

Breite = lichte Breite – 2 mm
Höhe = lichte Höhe – 2 mm

Hinweise:

Einbautiefe 18 mm
Standard Bürstenhöhe 6 mm
Standard Bürstenhöhe Zarge: 9 mm

Öffnungsrichtung:

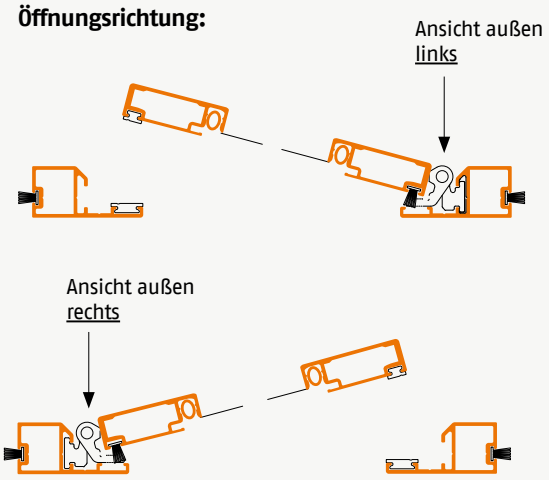

Vertikalschnitt

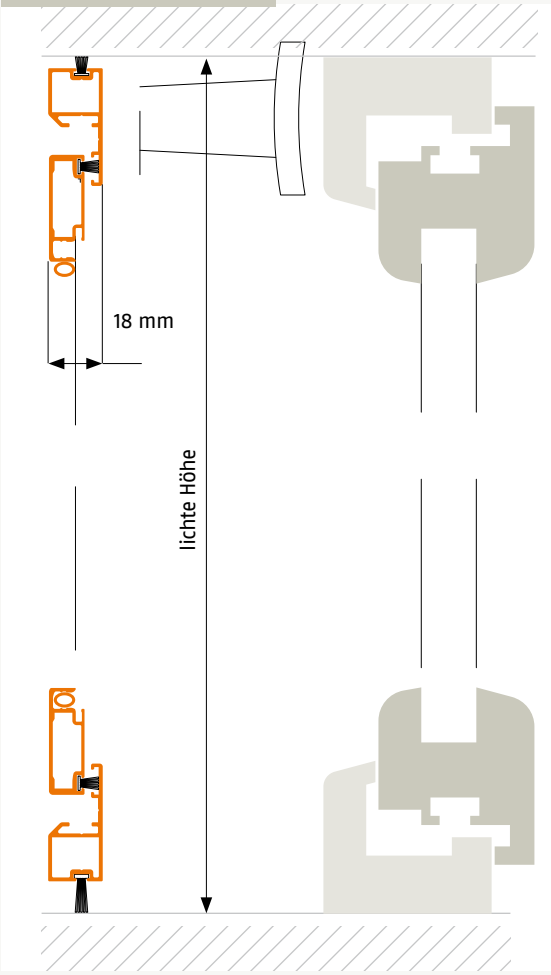

Verwendete Profile:

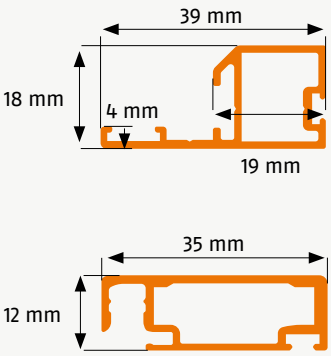

Horizontalschnitt

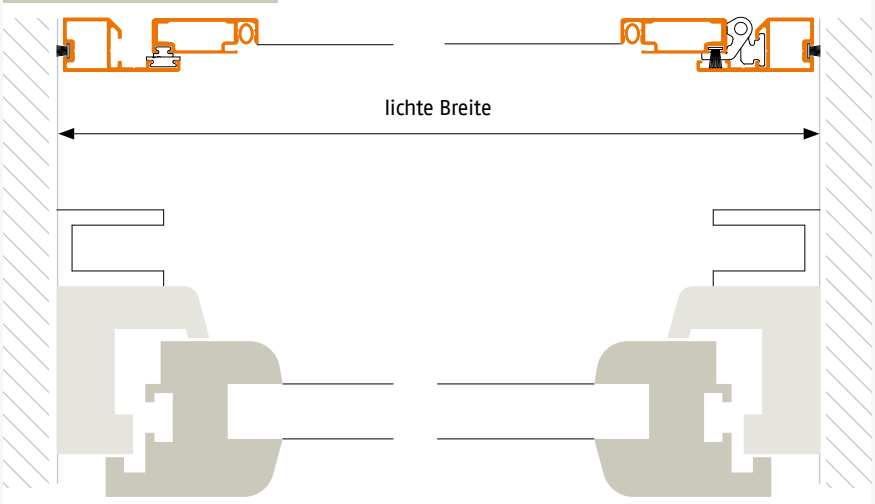

08042024

HausFux GmbH · Scheergrabenstr. 1 · 91555 Feuchtwangen
Tel: +49 (0)9852 70392 – 0 · info@hausfux.de